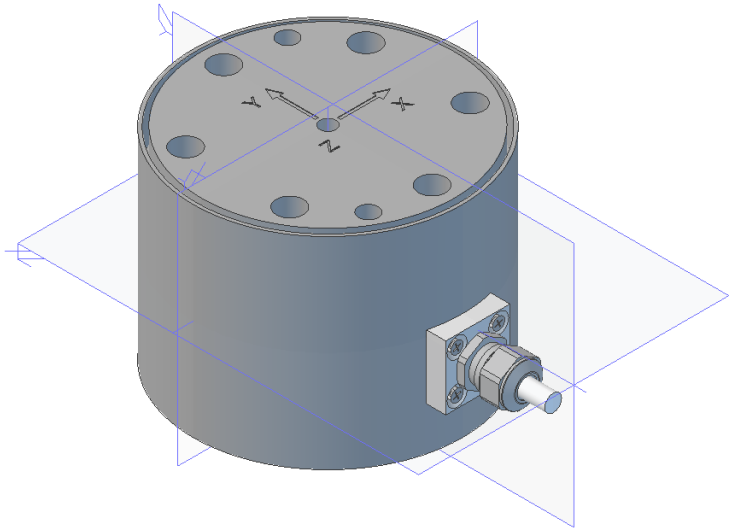
Y
X
Z

Y
Z
X