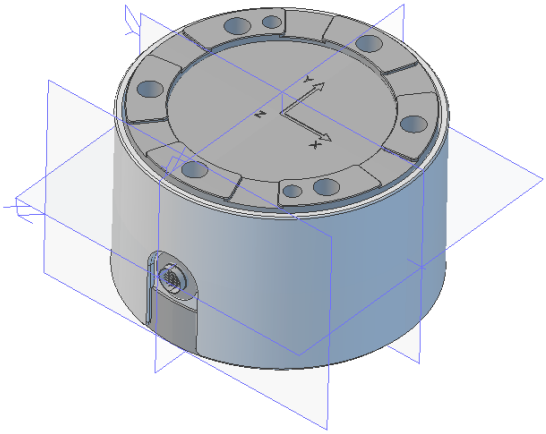
Y
X

Z
Y
X