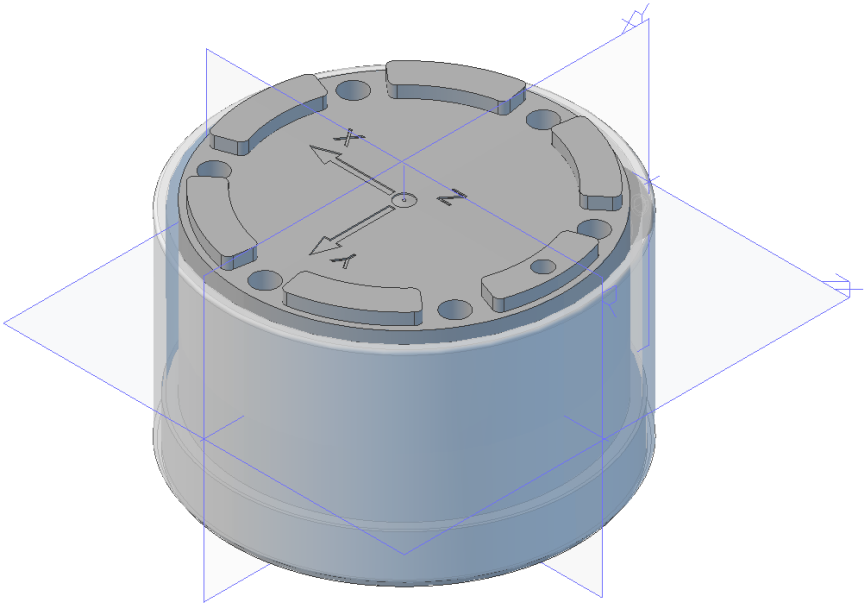
X
Z
Y

Y
X
Z