Strain gauge N5K-13-S5159C-350/L50

Item number: 11925



ME-Meßsysteme GmbH
Eduard-Maurer-Str. 9
DE-16761 Hennigsdorf

Tel: +49 (0)3302 8982 4 10
Mail: vertrieb@me-systeme.de
Web: www.me-systeme.de

Stand: 07.01.2025

Technical Drawing

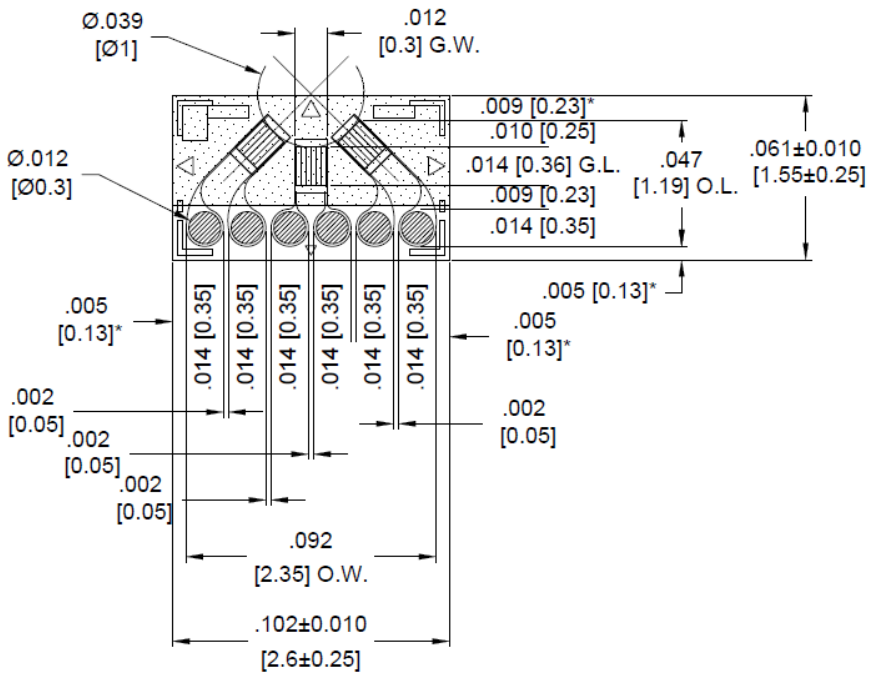

* THESE MATRIX RELATED
DIMENSIONS ARE ±.0025 [±0.06]

ME-Meßsysteme GmbH
Eduard-Maurer-Str. 9
DE-16761 Hennigsdorf

Tel: +49 (0)3302 8982 4 10
Mail: vertrieb@me-systeme.de
Web: www.me-systeme.de

Stand: 07.01.2025

Technical Data

Strain gauge		Einheit
Purpose of measurement	Spannungsanalyse	
Type	Metalllfolie	
Number of grids	3	
Grid width	0.3	mm
maximum width	2.6	mm
Grid length	0.36	mm
maximum length	1.55	mm
Resistance	350	Ohm
Grid disposition	0-45-90	
Connection	Ribbon	
Temperature adjustment	Aluminium	
Substrate	Polyimid	
Temperature compensation	Aluminium-13	

ME-Meßsysteme GmbH
Eduard-Maurer-Str. 9
DE-16761 Hennigsdorf

Tel: +49 (0)3302 8982 4 10
Mail: vertrieb@me-systeme.de
Web: www.me-systeme.de

Stand: 07.01.2025