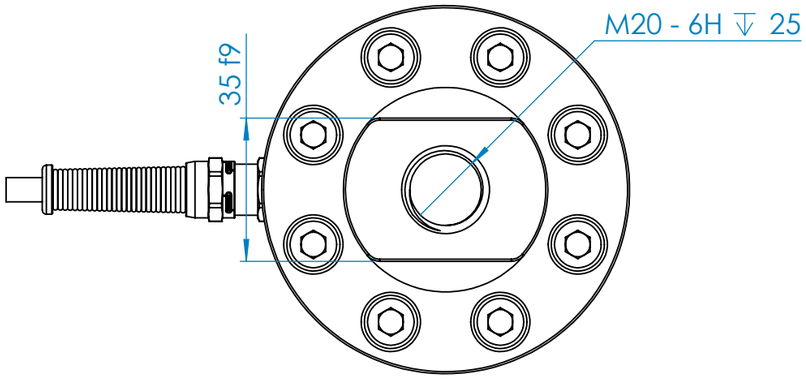

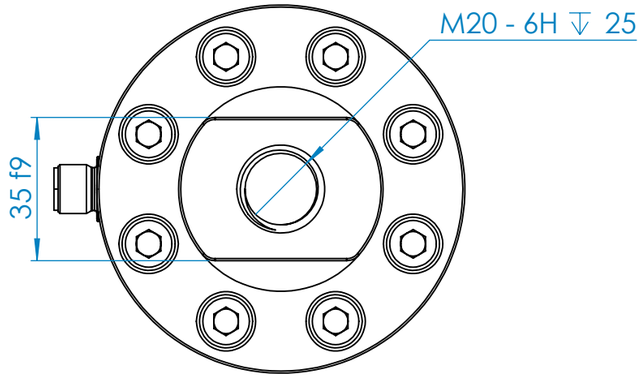

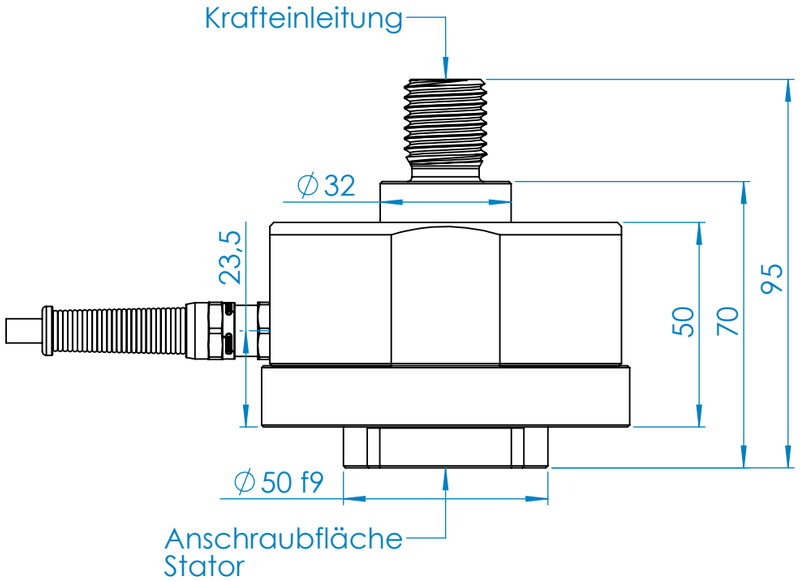

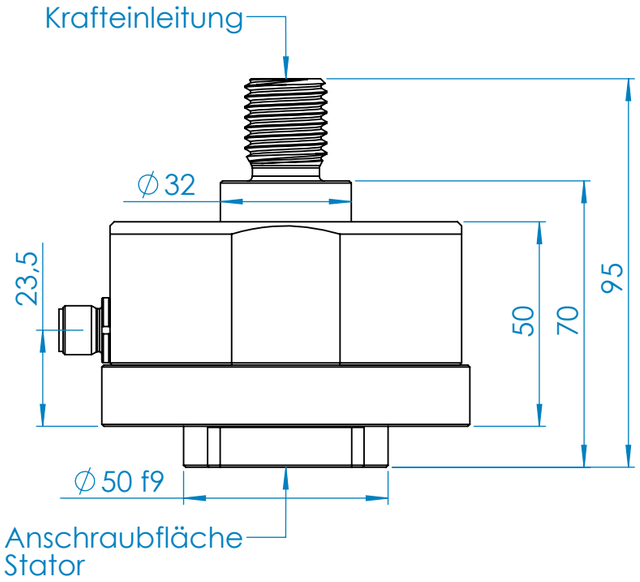

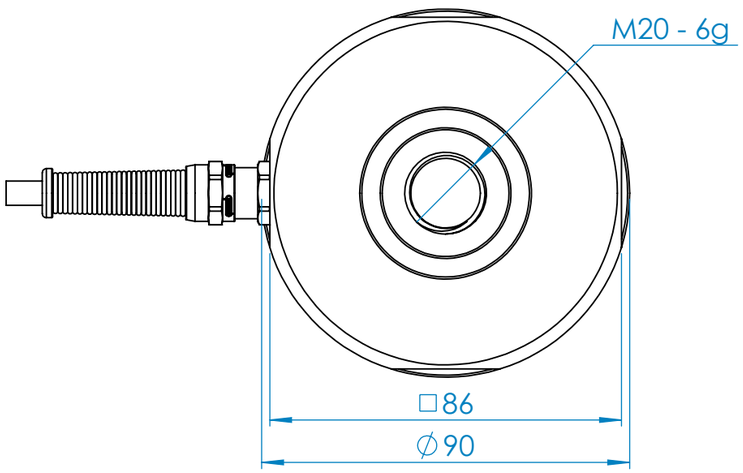

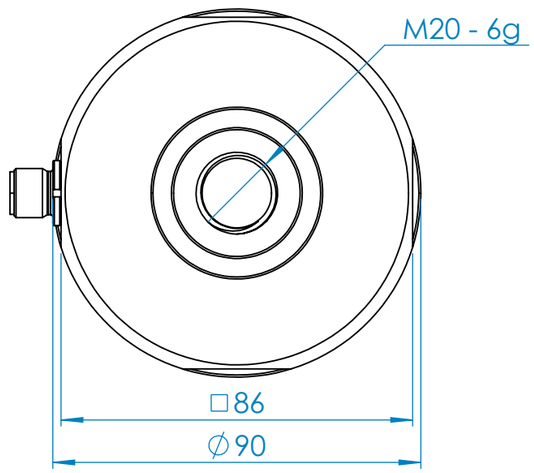

Dokumententyp / Document type	Blatt:
K-Zeichnung KM90z 50kN IG	1 1 /1 1