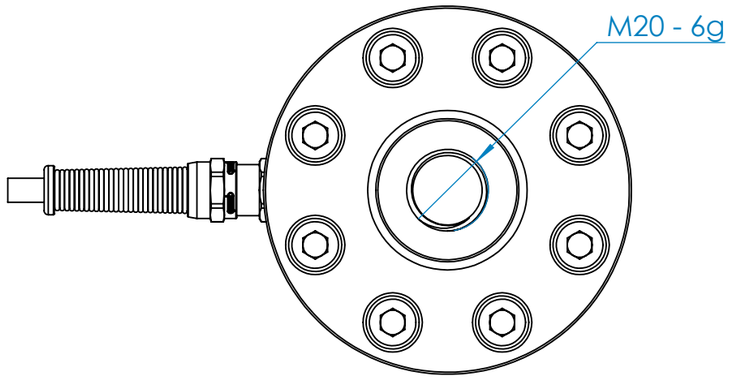

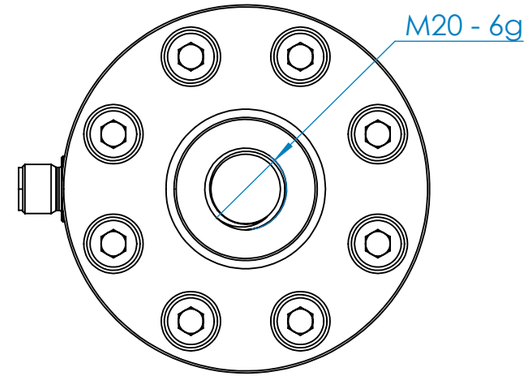

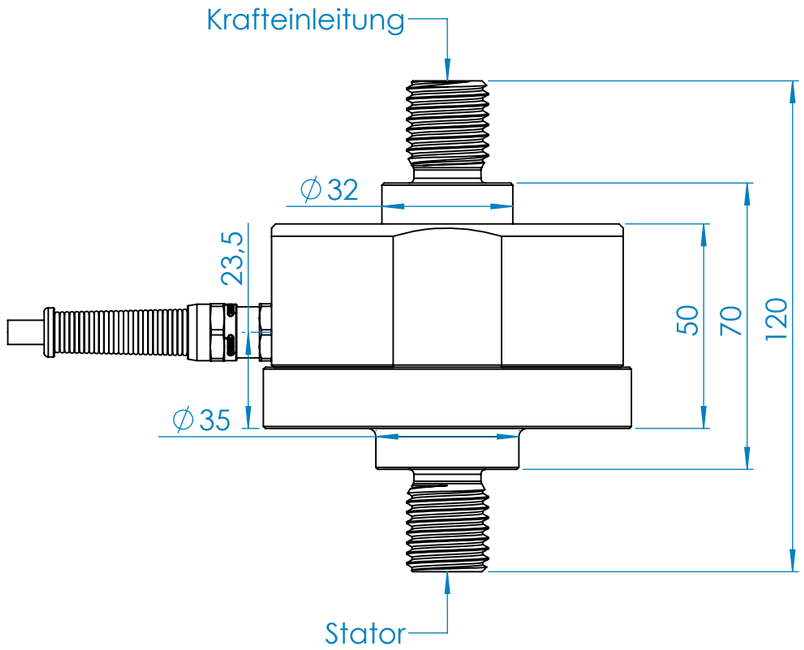

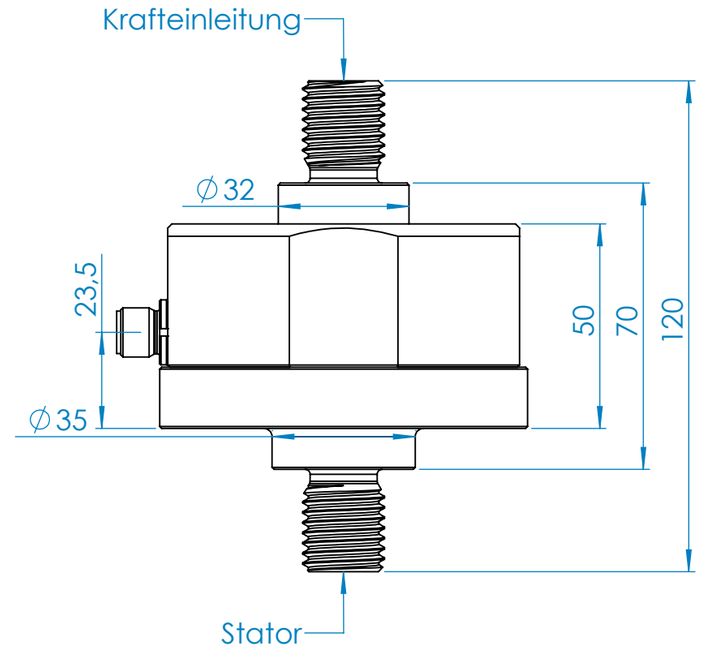

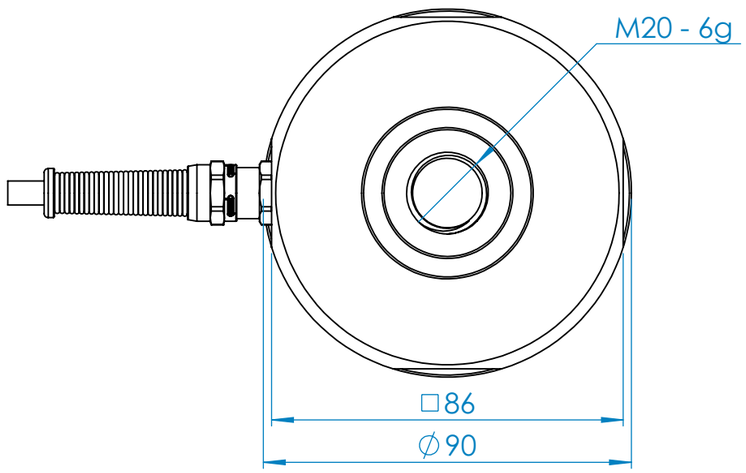

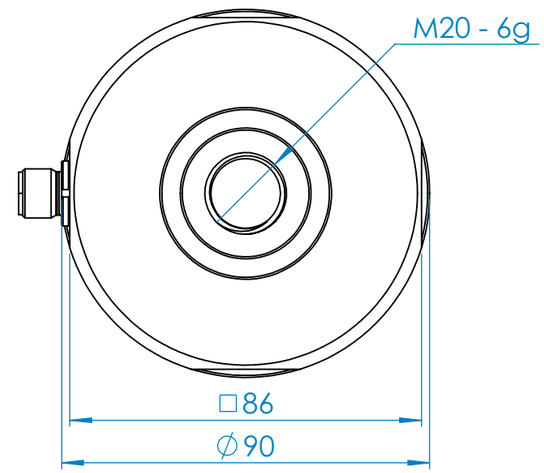

Dokumententyp / Document type
K-Zeichnung KM90z 50kN AG

Blatt:
10 /11