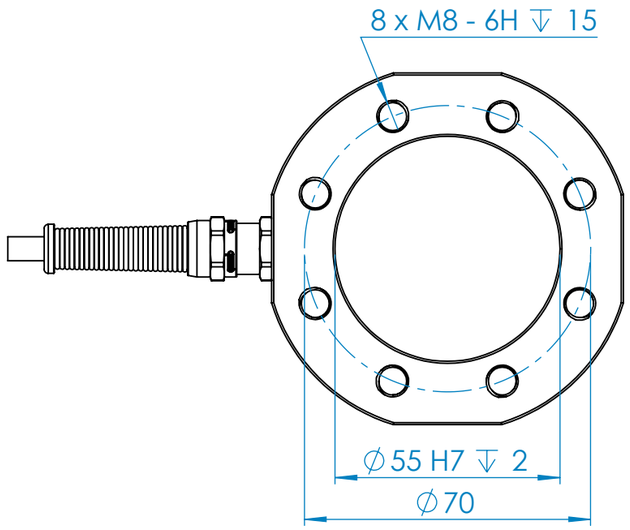

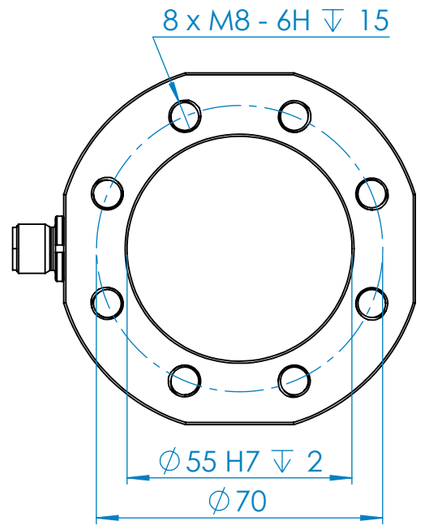

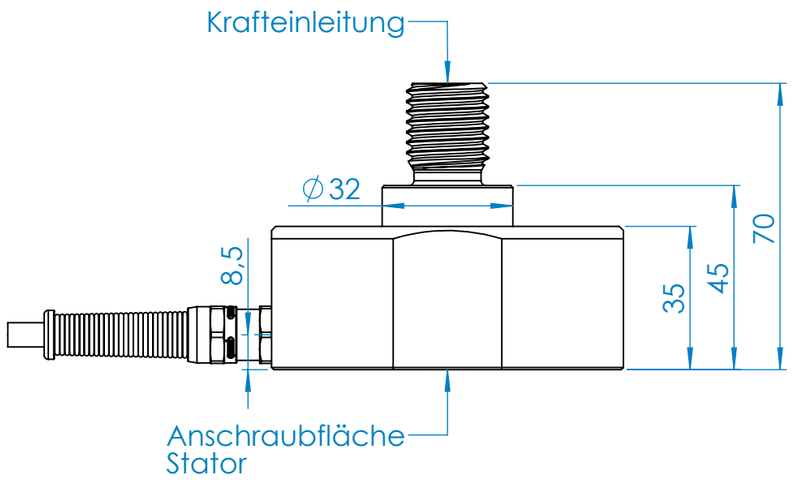

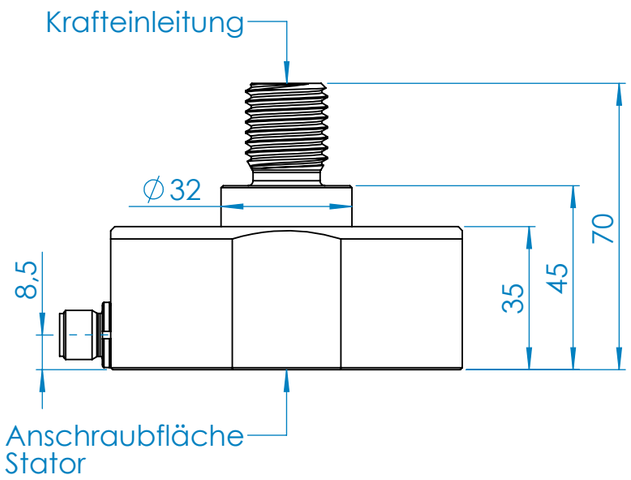

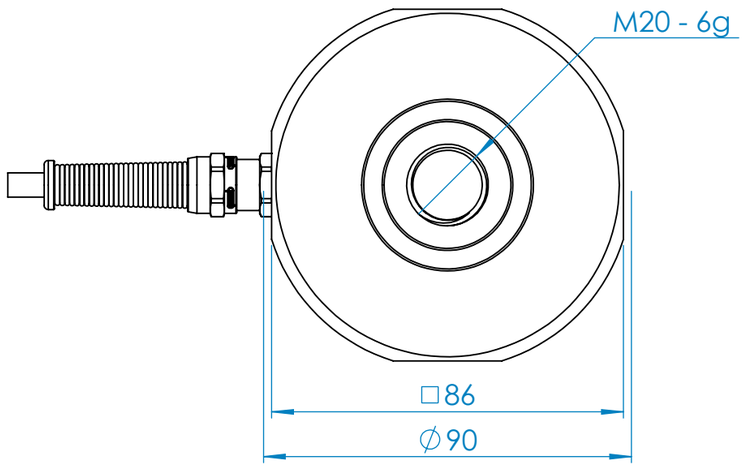

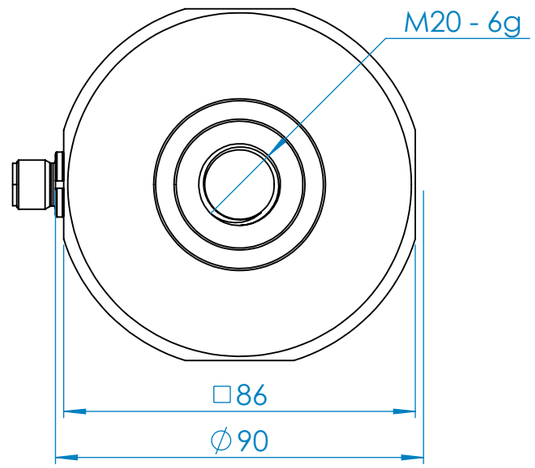

Dokumententyp / Document type	Blatt:
K-Zeichnung KM90z 50kN	9 / 11