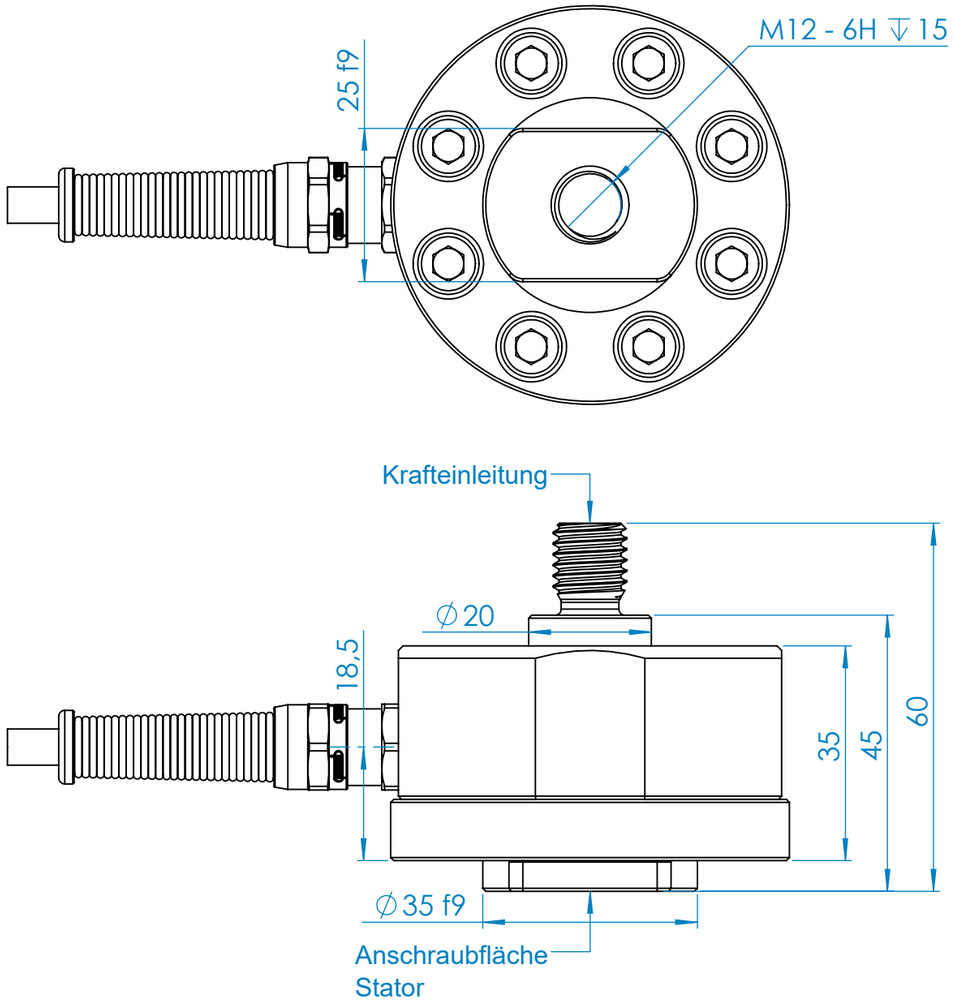

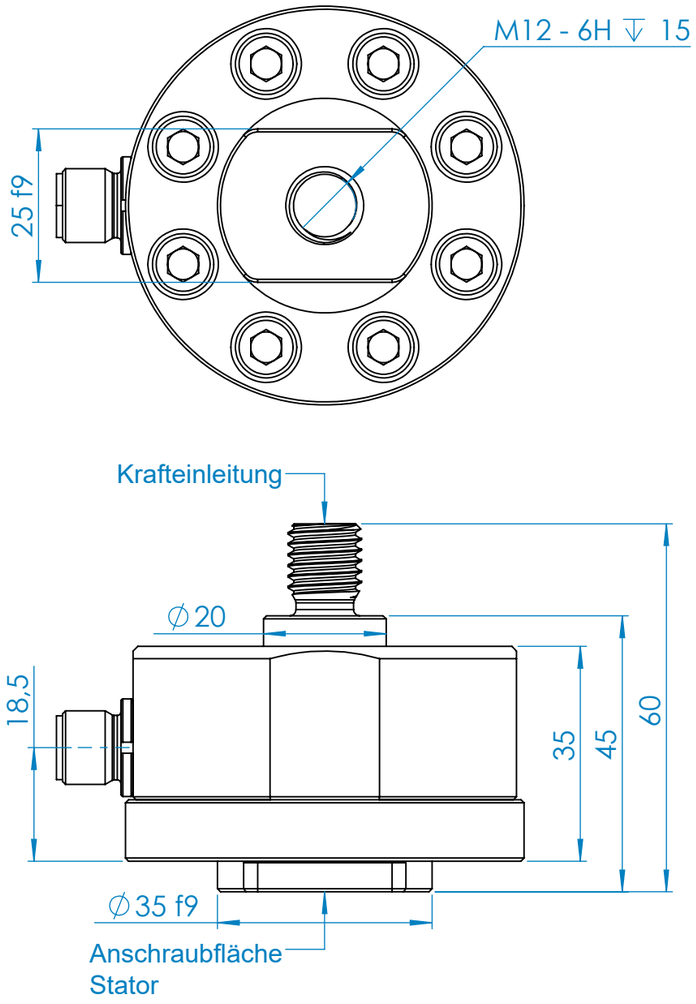

Dokumententyp / Document type	Blatt:
K-Zeichnung KM65z 10kN IG	11 /11