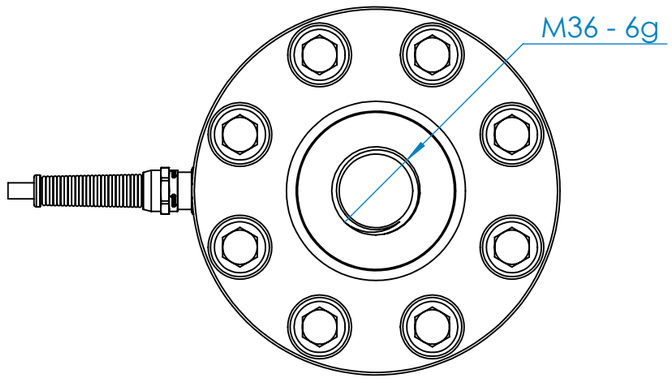

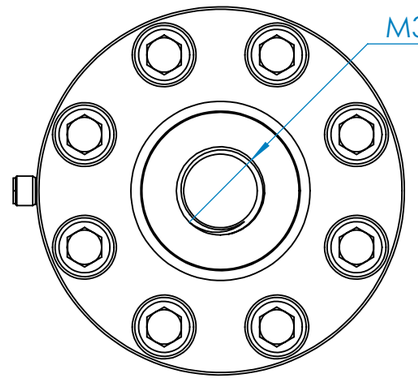

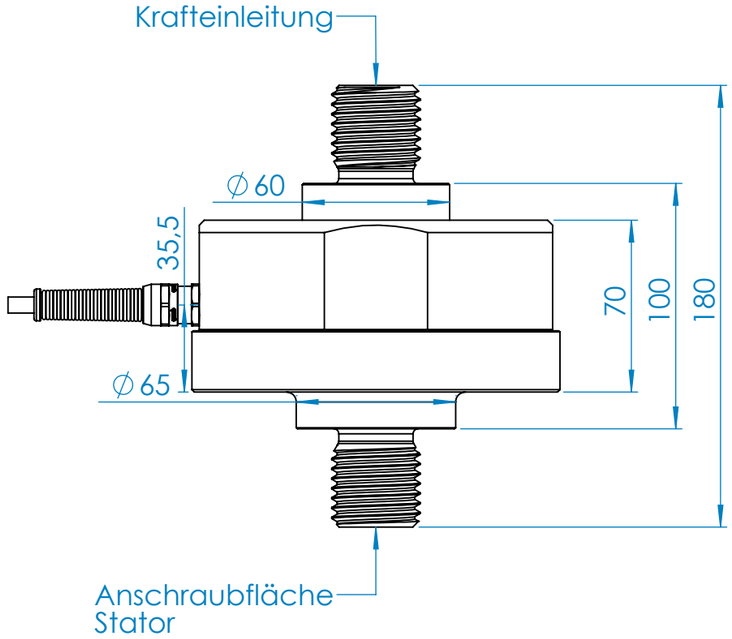

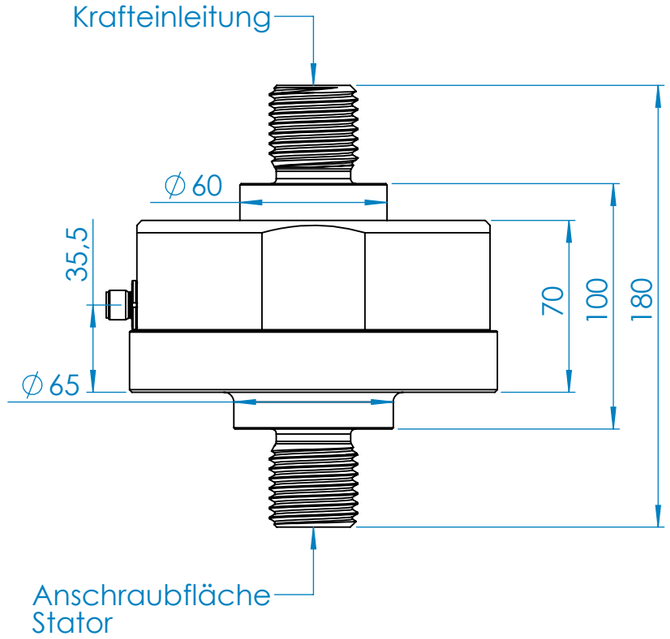

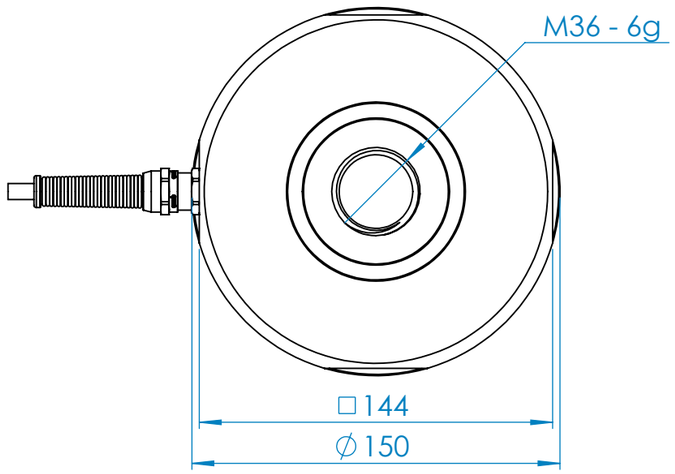

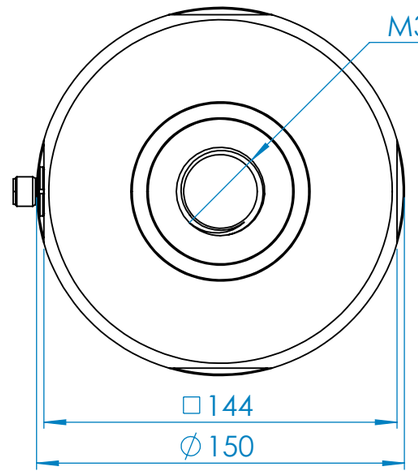

Dokumententyp / Document type	Blatt:
K-Zeichnung KM150z 150kN AG	6 / 10