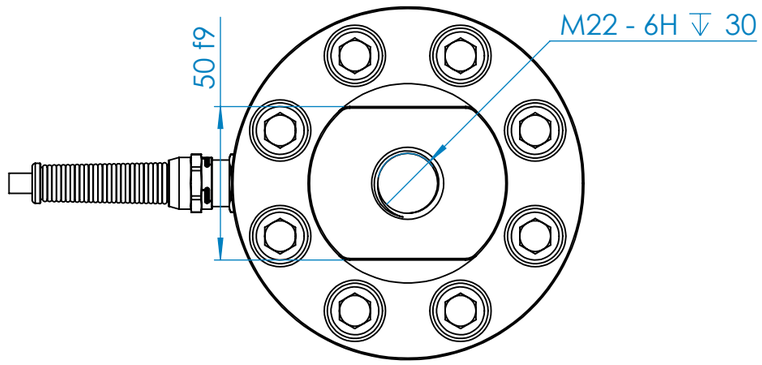

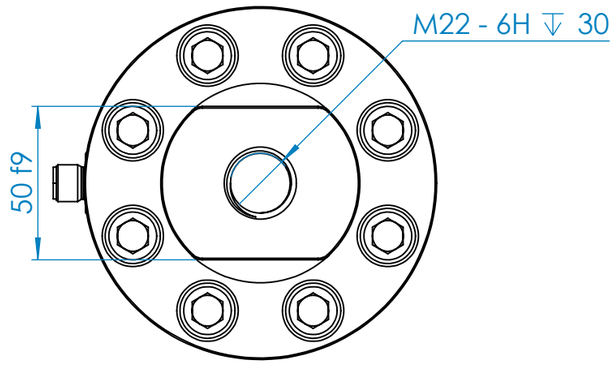

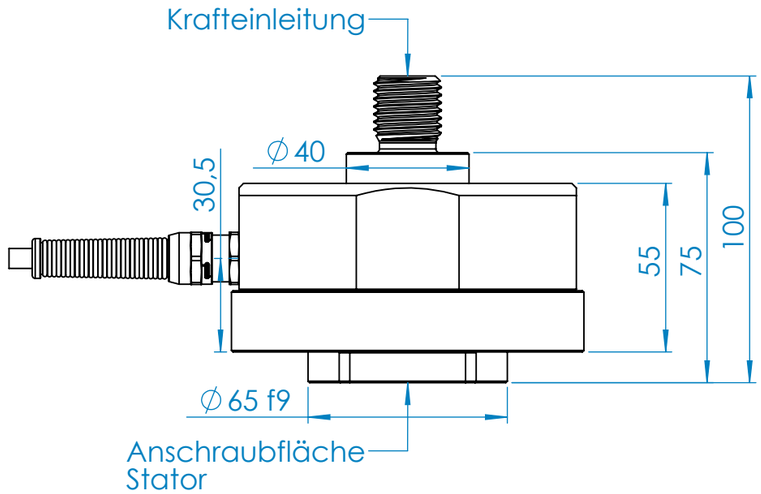

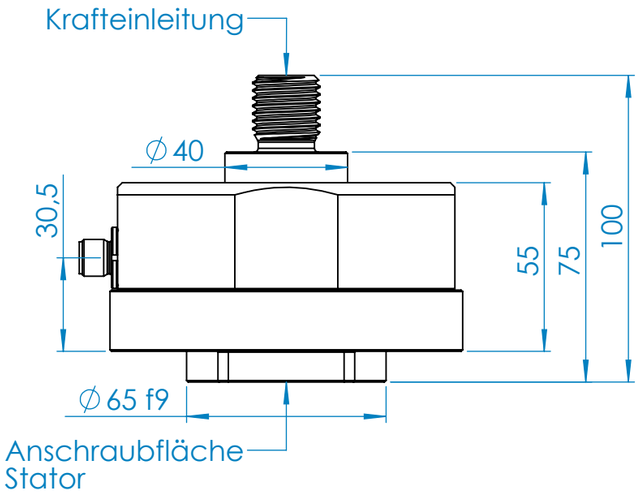

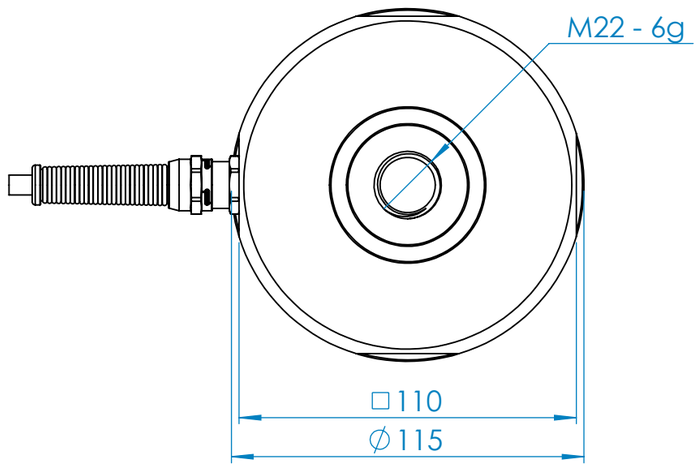

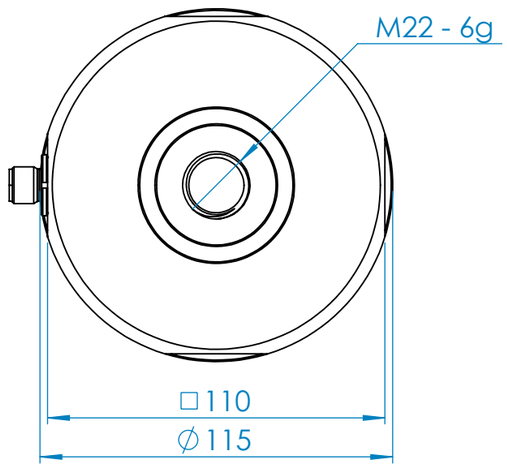

Dokumententyp / Document type	Blatt:
K-Zeichnung KM115z 50kN IG	7 / 10