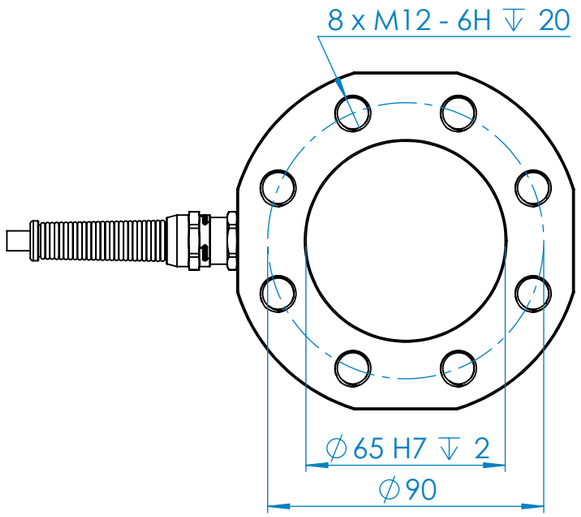

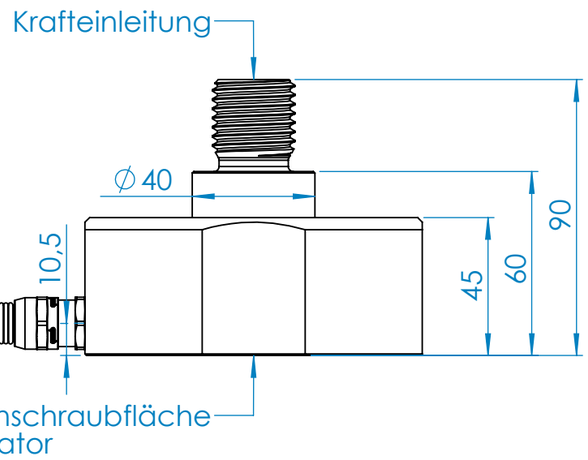

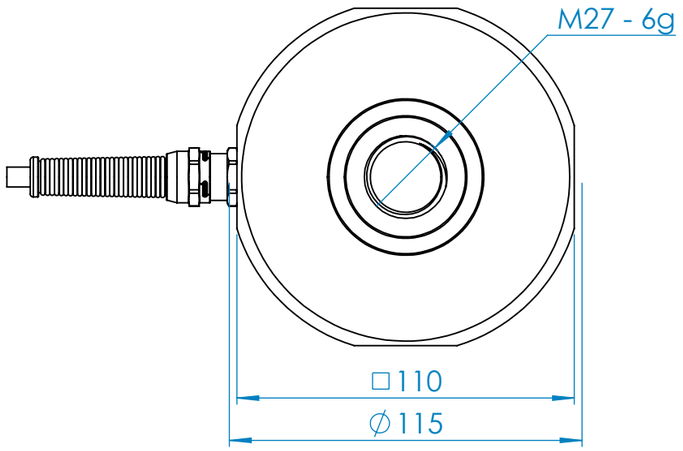

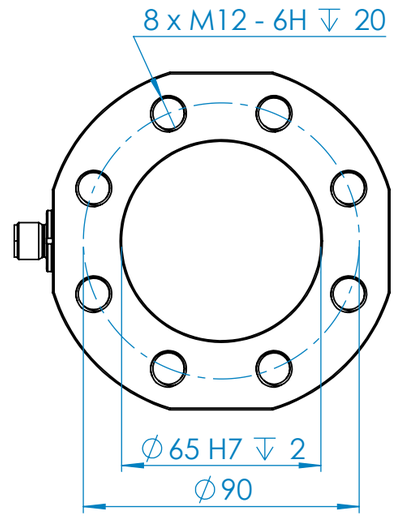

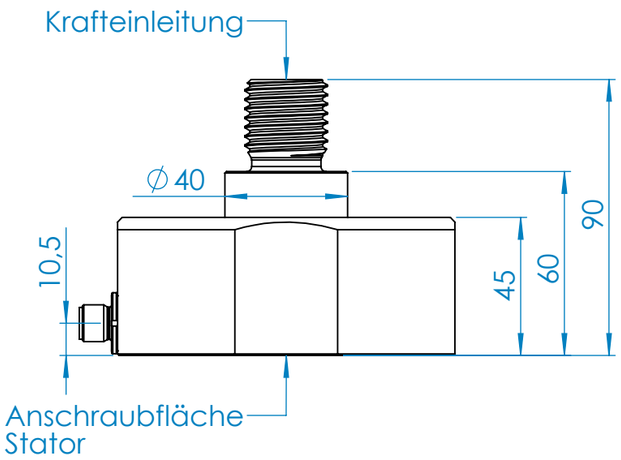

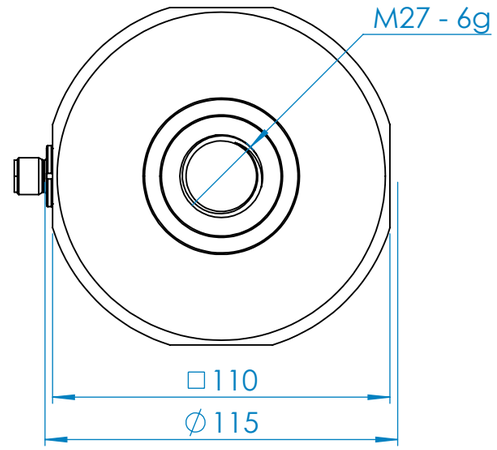

Dokumententyp / Document type	Blatt:
K-Zeichnung KM115z 100kN	8 / 10