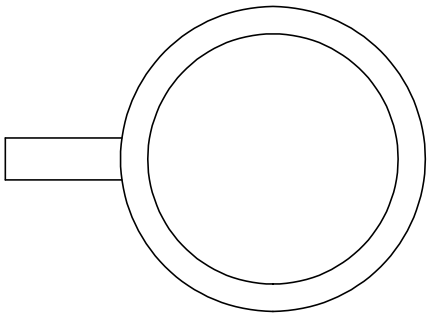

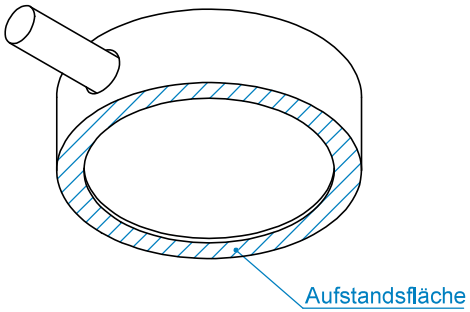

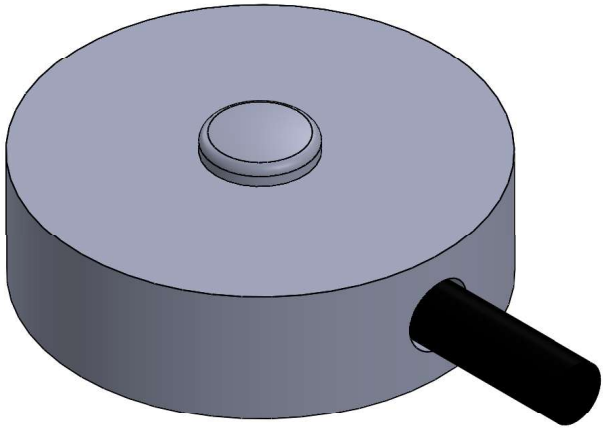

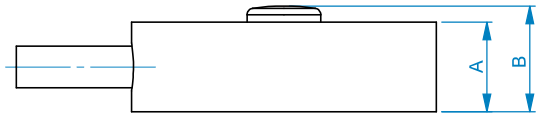

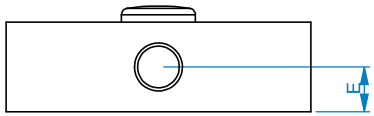

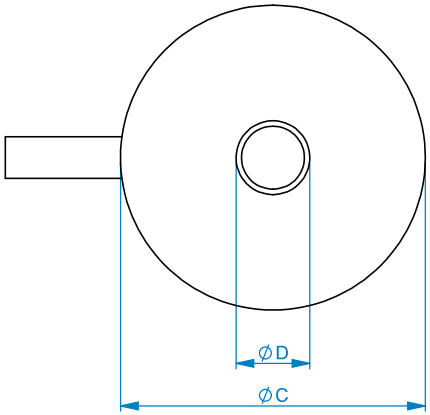

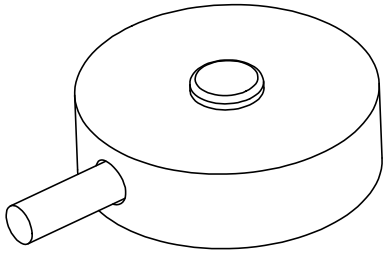

Bezeichnung	ME-Art.:	A	B	C	D	E	Signal	Material
KM10a-100N	11368	2,54	3,18	9,5	2,3	1,15	2 mV/V	1.4542
KM10a-200N	11370	2,8	3,3	9,5	2,3	1,4	2 mV/V	1.4542
KM10a-500N	11371	3,2	3,8	12,7	3,1	1,4	2 mV/V	1.4542
KM10a-1kN	11372	3,3	3,8	12,7	3,1	1,3	2 mV/V	1.4542
KM10a-2kN	11353	4	4,5	12,7	3,1	1,4	2 mV/V	1.4542

Gewindesenkungen DIN 76 unter 90° bis 120° bis Gewindeaußendurchmesser

Norm / standard: ISO 128

Allgemeintoleranzen / General tolerances: ISO 2768-

Oberflächengüte / Surface finish: DIN EN ISO 1302 Rz

Halbzeug / semi-finished product

Gewicht / Mass: g

Wärmebehandlung Halbzeug / Heat treatment semi-finished product

Werkstoff / Material:

Maßstab / Scale: 10:1

Erstellt von / created by: S. Dommert — Datum / Date: 02.03.2021

Wärmebehandlung Fertigteil / Heat treatment finished product

Blattformat / Sheet size: A3

Genehmigt von / approved by: J.Völker — Ausgabedatum / release date: 02.03.2021

Oberflächenbehandlung / Surface treatment

ME-Art.-Nr. / Part No.

Schutzvermerk ISO 16016 beachten
Refer to protection notice ISO 16016

Zeichnungsnummer / Document No.: B-2020-0055-01047

Revision: **B-00**

Modellrevision: A-00

ME-Meßsysteme GmbH
Neuendorfstr. 18
16761 Hennigsdorf
Tel.:+49 33027 8620-60
www.me-systeme.de

Diese 2D-Zeichnung ist maßgeblich für Fertigung und Montage. Alternative Dateiformate (z.B. Step und Dxf) dienen nur der zusätzlichen Information

Bauteilbenennung / Designation: KM10a

Dokumententyp / Document type: Kundenzeichnung

Blatt: 3 / 3