Strain gauge K-216.68-2206

Item number: 12027

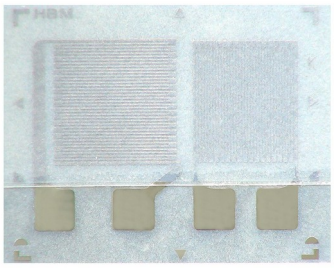

ME-Meßsysteme GmbH
Eduard-Maurer-Str. 9
DE-16761 Hennigsdorf

Tel: +49 (0)3302 8982 4 10
Mail: vertrieb@me-systeme.de
Web: www.me-systeme.de

Stand: 21.04.2026

Technical Drawing

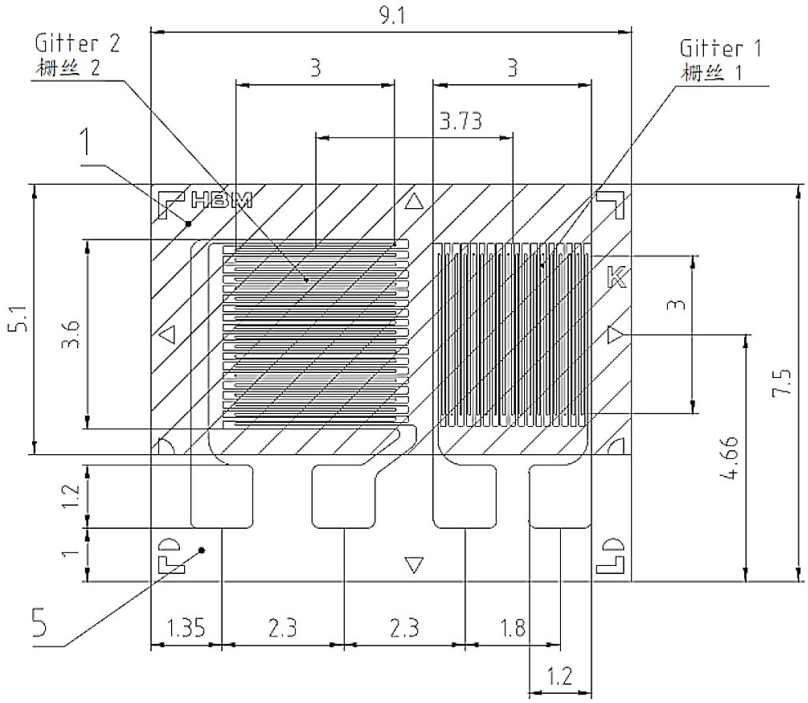

ME-Meßsysteme GmbH
Eduard-Maurer-Str. 9
DE-16761 Hennigsdorf

Tel: +49 (0)3302 8982 4 10
Mail: vertrieb@me-systeme.de
Web: www.me-systeme.de

Stand: 21.04.2026

Technical Data

Strain gauge		Einheit
Purpose of measurement	Aufnehmerbau	
Type	Metalllfolie	
Number of grids	2	
Grid width	3	mm
maximum width	9.1	mm
Grid length	3	mm
maximum length	7.5	mm
Resistance	350	Ohm
Grid disposition	0-90	
Connection	Solder pad	
Temperature adjustment	Stahl	
Substrate	PEEK	

ME-Meßsysteme GmbH
Eduard-Maurer-Str. 9
DE-16761 Hennigsdorf

Tel: +49 (0)3302 8982 4 10
Mail: vertrieb@me-systeme.de
Web: www.me-systeme.de

Stand: 21.04.2026