tel. +49 (0) 79 72 93 10-0
hagstrasse 10 . D-74417 gschwend
sales@eth-messtechnik.de

Datasheet

Metal bellows coupling

with split hubs, compact

KB4HC

18 Nm up to 500 Nm



Features

- Backlash-free
- High torsional stiffness, compensation of shaft misalignment at low restoring forces
- Radial assembly
- Lightweight
- Space saving
- fast assembly / disassembly

Material

- bellows: stainless steel
- hub: aluminium

Temperature range

-30°C up to 120°C

Optional

- VA = Full stainless steel version
- VAW = Laserwelded

Product details KB4HC

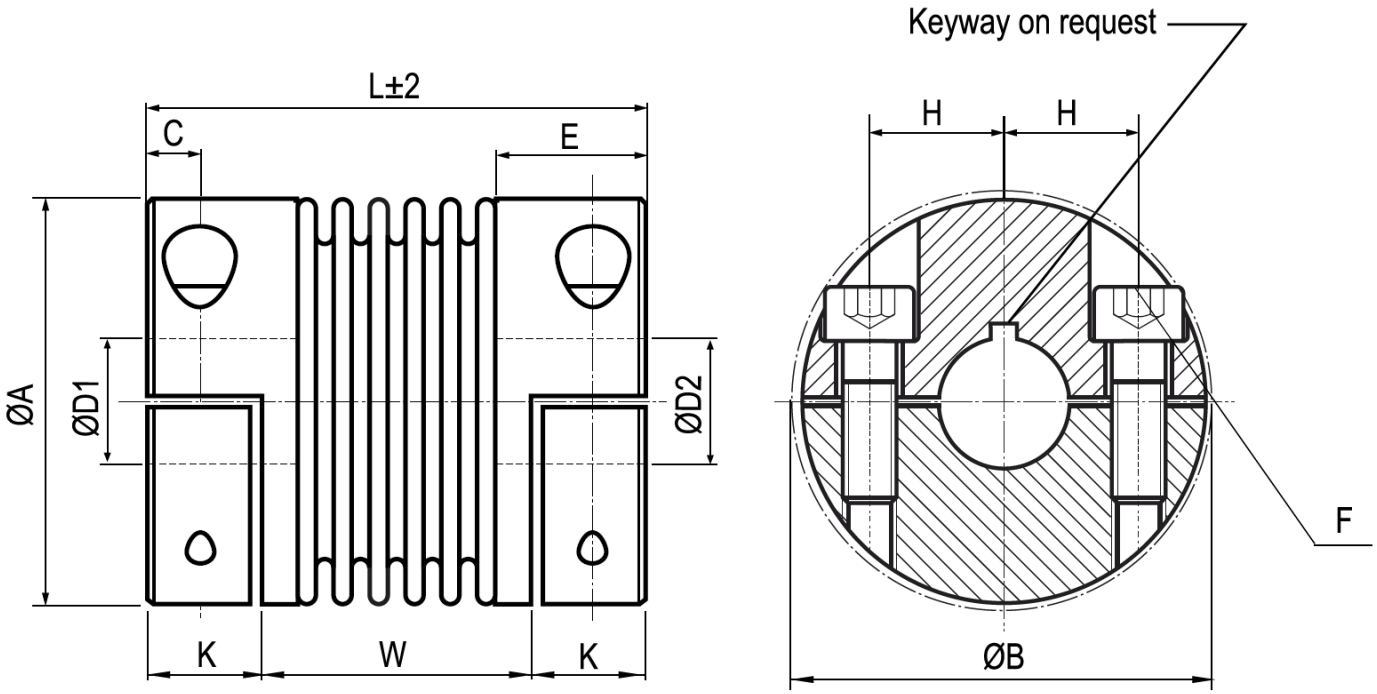

Size			18		30		60		80		150		200		300		500	
Torque	[Nm]		18		30		60		80		150		200		300		500	
Length	[mm]	L	58	66	58	66	67	77	78	89	78	89	83	94	94	105	100	111
Außen-Ø	[mm]	A	45		56		66		82		82		90		110		122	
Outer-Ø with screwheads	[mm]	B	47,4		56,4		66,2		82,9		82,9		90,8		110		122	
Distance	[mm]	C	5,5		7,3		8,6		9,8		9,8		10,8		11,8		13,3	
Bore-Ø* (H7)	[mm]	D_1/ D_2	10 - 25,4		10 - 32 (30)		12 - 35		12 - 44		14 - 44		16 - 47		20 - 60		25 - 70	
Hublength	[mm]	E	17,5		21		24		27		27		29		32,5		36	
Screw ISO 4762		F	M5		M6		M8		M10		M10		M12		M12		M12	
Tightening torque	[Nm]		8		15		40		84		84		125		145		145	
Center distance	[mm]	H	17		20		23		28		28		31		40		42	
Length of center section	[mm]	W	36	44	31	39	33	43	42	53	42	53	43	54	50	61	48	59
Weight	[kg]		0,07	0,12	0,26	0,27	0,38	0,42	0,7	0,76	0,73	08	0,89	0,95	1,37	1,43	1,81	1,91
Moment of Inertia	[g x m^2]		0,03	0,04	0,13	0,14	0,28	0,31	0,78	0,85	0,82	0,89	1,19	1,27	2,74	2,86	4,45	4,69
Spring stiffness torsional	x10^3 [Nm/rad]		20	15	38	28	75	50	128	75	155	105	175	120	502	285	690	320
Spring stiffness radial	[N/mm]		205	82	720	225	1150	340	1200	400	2020	595	2500	460	6300	1400	7790	970
Spring stiffness axial	[N/mm]		50	36	50	28	90	50	80	50	145	85	145	82	280	145	100	85
Misalignment radial	[mm]		0,2	0,25	0,15	0,25	0,15	0,25	0,2	0,25	0,2	0,25	0,2	0,25	0,2	0,25	0,2	0,25
Misalignment axial	[mm]		0,5	0,5	0,6	1	0,6	1	0,5	0,8	0,5	0,8	0,5	0,8	0,5	0,8	0,5	1
Misalignment agular	[°]		1,5	2	1,5	2	1,5	2	1,5	2	1,5	2	1,5	2	1,5	2	1,5	2
Max. rpm	[min^{-1}]		12,800		10,300		8700		6900		6900		6400		6000		5000	

* The maximum possible bore Ø for keyways is in brackets if it is not the largest bore Ø.

Order code

Example:	KB4HC	/	80	/	78	/	23	/	25pfn	/	VA
	Model		Size		Length [mm]		Bore D_1 [mm] (for keyway attach pfn)		Bore D_2 [mm] (for keyway attach pfn)		Options